ສາທາລະນະລັດ ປະຊາທິປະໄຕ ປະຊາຊົນລາວ

ສັນຕິພາບ ເອກະລາດ ປະຊາທິປະໄຕ ເອກະພາບ ວັດທະນາຖາວອນ

--===000===--

ກະຊວງກະສິກຳ ແລະ ປ່າໄມ້

ເລກທີ 0015 /ກປ.

ນະຄອນຫຼວງວຽງຈັນ,ວັນທີ 28 JAN 2008

ແຈ້ງການແນະນຳ

ເຖິງ : ຫົວໜ້າພະແນກກະສິກຳ ແລະ ປ່າໄມ້ແຂວງ ແລະ ນະຄອນຫຼວງໃນທົ່ວປະເທດ.

ເລື່ອງ : ໃຫ້ຝັງຫຼັກປ້າຍທີ່ຕັ້ງຂອບເຂດປ່າຜະລິດ ແລະປ້າຍຫຼັກໝາຍເຂດແດນຂອງເຂດປ່າຜະລິດໃນທົ່ວປະເທດ.

- ອີງຕາມດຳລັດຂອງນາຍົກລັດຖະມົນຕີ ສະບັບເລກທີ 148/ນຍ, ລົງວັນທີ 10 ພຶດສະພາ 2007 ວ່າດ້ວຍການຈັດຕັ້ງ ແລະ ການເຄື່ອນໄຫວ ຂອງກະຊວງກະສິກຳ ແລະ ປ່າໄມ້.
- ອີງຕາມ ແຜນຍຸດທະສາດວຽກງານປ່າໄມ້ ຮອດປີ 2020.
- ອີງຕາມໜັງສື ຂອງທ່ານລັດຖະມົນຕີວ່າການ ກະຊວງຄົມມະນາຄົມຂົນສົ່ງໄປສະນີ ແລະ ກໍ່ສ້າງ ສະບັບເລກທີ 10714/ຄຂປກ, ລົງວັນທີ 31/08/2007 ທີ່ສະເໜີໃຫ້ປັບປຸງ ແລະ ເຫັນດີ ອະນຸມັດແບບປ້າຍທີ່ຕັ້ງ ແລະ ປ້າຍຫຼັກໝາຍຊາຍແດນ ຂອງເຂດປ່າຜະລິດ.
- ອີງຕາມໜັງສືສະເໜີຂອງກົມປ່າໄມ້ ສະບັບເລກທີ2236/ກປມ.07,ລົງວັນທີ27/12/2007.
- ເພື່ອເປັນການໂຄສະນາ, ສຶກສາອົບຮົມ ໃຫ້ປະຊາຊົນບັນດາເຜົ່າ ກໍ່ຄືທົ່ວສັງຄົມຮູ້ ແລະ ເຂົ້າໃຈ ກ່ຽວກັບ ເຂດແດນຂອງປ່າຜະລິດແຕ່ລະແຫ່ງໃນຂອບເຂດທົ່ວປະເທດ.

ກະຊວງກະສິກຳ ແລະ ປ່າໄມ້ ຈຶ່ງໄດ້ແຈ້ງການແນະນຳມາຍັງ ພະແນກກະສິກຳ ແລະ ປ່າໄມ້ແຂວງ ແລະ ນະຄອນຫຼວງໃນທົ່ວປະເທດ ເພື່ອຈັດຕັ້ງກະກຽມ ແລະ ດຳເນີນຝັງຫຼັກປ້າຍຂອງເຂດປ່າຜະລິດ ແລະ ປ້າຍຫຼັກໝາຍເຂດແດນຂອງເຂດປ່າຜະລິດ ຊຶ່ງມີເນື້ອໃນດັ່ງລຸ່ມນີ້ :

1. ກ່ຽວກັບການຈັດຕັ້ງຮັບຜິດຊອບ : ເພື່ອຮັບປະກັນໃຫ້ແກ່ການຈັດຕັ້ງປະຕິບັດ ວຽກຝັງຫຼັກປ້າຍດັ່ງກ່າວ ໃຫ້ຖືກຕ້ອງສອດຄ່ອງກັບແຕ່ລະຂົງເຂດວຽກງານ. ສະນັ້ນ, ໃຫ້ມີຄະນະຮັບຜິດຊອບ ເພື່ອຈັດຕັ້ງປະຕິບັດວຽກດັ່ງກ່າວ ໂດຍການແຕ່ງຕັ້ງຈາກທ່ານເຈົ້າແຂວງ ຊຶ່ງຄະນະຮັບຜິດຊອບດັ່ງກ່າວ ຄວນໃຫ້ມີພາກສ່ວນກ່ຽວຂ້ອງດັ່ງນີ້ :

1.	ຫົວໜ້າ ຫຼື ຮອງຫົວໜ້າພະແນກກະສິກຳ ແລະ ປ່າໄມ້ແຂວງ	1 ທ່ານ ເປັນຫົວໜ້າ.
2.	ຄະນະຫ້ອງວ່າການປົກຄອງແຂວງ	1 ທ່ານ ເປັນຮອງ.
3.	ຄະນະພະແນກໂຍທາທິການ ແລະ ຂົນສົ່ງແຂວງ	1 ທ່ານ ເປັນຄະນະ.
4.	ອົງການຄຸ້ມຄອງທີ່ດິນປະຈຳແຂວງ	1 ທ່ານ ເປັນຄະນະ.

5. ຂະແໜງປ່າໄມ້ 1 ທ່ານ ເປັນຄະນະ.

ນອກຈາກນີ້ ກໍ່ໃຫ້ມີພະນັກງານຊ່ວຍວຽກຈາກພະແນກກະສິກຳ ແລະ ປ່າໄມ້ ຂັ້ນແຂວງ ແລະ ຫ້ອງການກ່ຽວຂ້ອງ ຂອງແຕ່ລະເມືອງ ຕາມຄວາມເໝາະສົມ.

2. ກ່ຽວກັບລັກສະນະຮູບຮ່າງ ແລະ ຂະໜາດ ຂອງແບບຫຼັກໝາຍຕາມອັນໃໝ່ ໃຫ້ເບິ່ງຕາມເອກະສານຊ້ອນທ້າຍທີ່ຄັດຕິດມານີ້.

3. ກ່ຽວກັບງົບປະມານຮັບໃຊ້ : ເນື່ອງຈາກວຽກງານພັດທະນາປ່າໄມ້ ເປັນວຽກງານໜຶ່ງທີ່ນອນຢູ່ໃນວຽກງານພັດທະນາເສດຖະກິດ-ສັງຄົມ ຂອງທ້ອງຖິ່ນ. ສະນັ້ນ, ການນຳໃຊ້ງົບປະມານ ກໍ່ໃຫ້ຂຶ້ນແຜນ ແລະ ນຳສະເໜີຕໍ່ການນຳແຂວງພິຈາລະນາ ຫຼື ອາດຈະແຜ່ນຳຜູ້ປະກອບການດ້ານປ່າໄມ້, ຕະຫຼອດຮອດປະຊາຊົນຢູ່ແຕ່ລະທ້ອງຖິ່ນ ແລະ ພາກສ່ວນຕ່າງໆ ຕື່ມອີກ.

4. ກ່ຽວກັບການຈັດຕັ້ງປະຕິບັດຕົວຈິງ : ເມື່ອໄດ້ຮັບແຈ້ງການສະບັບນີ້ແລ້ວ ໃຫ້ພະແນກກະສິກຳ ແລະ ປ່າໄມ້ແຂວງ ເປັນເຈົ້າການຄົ້ນຄວ້າ ແລະ ຮ່າງເອກະສານຕ່າງໆ ທີ່ກ່ຽວຂ້ອງ ຊຶ່ງນັບທັງແຜນວຽກ, ແຜນເງິນ ແລະ ແຜນຄົນ ເພື່ອນຳສະເໜີທ່ານເຈົ້າແຂວງພິຈາລະນາ. ພາຍຫຼັງທ່ານເຈົ້າແຂວງຕົກລົງເປັນລາຍລັກອັກສອນແລ້ວ ກໍ່ໃຫ້ເປັນໃຈກາງ ເພື່ອຈັດຕັ້ງປະຕິບັດຕາມແຜນທີ່ວາງໄວ້ ໃຫ້ໄດ້ຮັບຜົນດີ.

5. ຜົນຂອງການຈັດຕັ້ງປະຕິບັດ ບັນດາໜ້າວຽກໃນແຕ່ລະໄລຍະ ຕ້ອງໄດ້ລາຍງານຕໍ່ການນຳແຂວງ ແລະ ກະຊວງກະສິກຳ ແລະ ປ່າໄມ້ ຊາບຢ່າງເປັນປົກກະຕິ.

ດັ່ງນັ້ນ, ຈຶ່ງແຈ້ງມາເພື່ອຊາບ ແລະ ຈັດຕັ້ງປະຕິບັດໃຫ້ໄດ້ຮັບຜົນດີ.

ລັດຖະມົນຕີວ່າການກະຊວງກະສິກຳ ແລະ ປ່າໄມ້

ກະຊວງກະສິກຳແລະປ່າໄມ້ ລັດຖະມົນຕີ

ສີຕາເຮັ້ງ ຣາຊະພົນ

<u>ບ່ອນສົ່ງ</u> :

- ກະຊວງໂຍທາທິການ ແລະຂົນສົ່ງ 1 ສະບັບ (ເພື່ອຮ່ວມມື)
- ທ່ານເຈົ້າແຂວງແລະເຈົ້າຄອງນະຄອນຫຼວງ 1 ສະບັບ (ເພື່ອຊີ້ນຳ)
- ອົງການທີ່ດິນແຫ່ງຊາດ 1 ສະບັບ (ເພື່ອຮ່ວມມື)
- ກົມປ່າໄມ້ 1 ສະບັບ (ເພື່ອຕິດຕາມ, ກວດກາ)
- ເກັບມ້ຽນ 3 ສະບັບ

ລັກສະນະ ແລະ ຮູບຮ່າງແບບ ປ້າຍເຂດປ່າຜະລິດແຫ່ງຊາດ

1. ປ້າຍບອກເຂດປ່າຜະລິດແຫ່ງຊາດ:

ປ້າຍສະແດງໃຫ້ຮູ້ກ່ຽວກັບເຂດປ່າຜະລິດແຫ່ງຊາດ (ປ້າຍໃຫຍ່) ມີບາງຢ່າງໃຫ້ເອົາໃຈໃສ່ດັ່ງນີ້:

- ປ້າຍແມ່ນໃຊ້ແຜ່ນເຫຼັກ ຫລື ອາລູມີນຽມ ກ້ວາງ 1,2 ແມັດ ແລະ ຍາວ 2 ແມັດ. ພື້ນປ້າຍສີຂຽວແກ່, ຂອບປ້າຍ ສີປອນ ຂະໜາດຂອງຂອບ 5 ຊມ.
- ເສົາເຫຼັກ ກົມ ຟີ = 100. ສູງ ຈາກໜ້າດິນ 1,6 ແມັດ
- ຕີນເສົາ ຖອກສີມັງ (ສີ່ຫຼ່ຽມ ພື້ນດິນ 30 ຊມ).
- ສຳລັບຕົວໜັງສື: ຫ່າງຈາກ ຂອບ 15 ຊມ. ຂ້າງເທິງໃສ່ ຊື່ເຂດປ່າຜະລິດ ເປັນພາສາລາວ ຂະໜາດ 12 ຊມ ລະຫວ່າງ ພາສາລາວ ແລະ ພາສາອັງກິດ ຫ່າງກັນ 10 ຊມ. ແລະ ພາສາອັງກິດ ຂະໜາດ 10 ຊມ. ລະໄຍະຫ່າງ ລະຫວ່າງພາສາອັງກິດ ແລະ ແຜ່ນວາດ 5 ຊມ. ໄລຍະຫ່າງຈາກຂອບ 5 ຊມ. ໂຕໜັງສືສະແດງເນື້ອທີ່ລວມ ຂະໜາດ 8 ຊມ. ໄລຍະຫ່າງ 8 ຊມ. ຈຳນວນເຂດຄຸ້ມຄອງ (ສະແດງໃຫ້ເຫັນຊື່ຂອງເມືອງ), ຈຳນວນເຂດຄຸ້ມຄອງຍ່ອຍ ແລະ ຈຳນວນບ້ານ.
- ແຜນທີ່ປະກອບເຂົ້າໃນປ້າຍ ສະແດງໃຫ້ເຫັນ ເຂດແດນປ່າຜະລິດ, ເຂດແດນເຂດຄຸ້ມຄອງ ແລະ ເຂດແດນເຂດຄຸ້ມຄອງຍ່ອຍ (ຊື່ເຂດຄຸ້ມຄອງຍ່ອຍ), ສາຍນ້ຳ ແລະ ເສັ້ນທາງ, ຈຸດທີ່ຕັ້ງຂອງປ້າຍ ແລະ ໝາຍລູກສອນ ຈາກຈຸດດັ່ງກ່າວເຂົ້າຫາປ່າຜະລິດ, ຂະໜາດຂອງແຜ່ນທີ່ 95 ຊມ x 65 ຊມ ແຕ້ມໃສ່ແຈກທາງລຸ່ມເບື້ອງຂວາຂອງປ້າຍ.

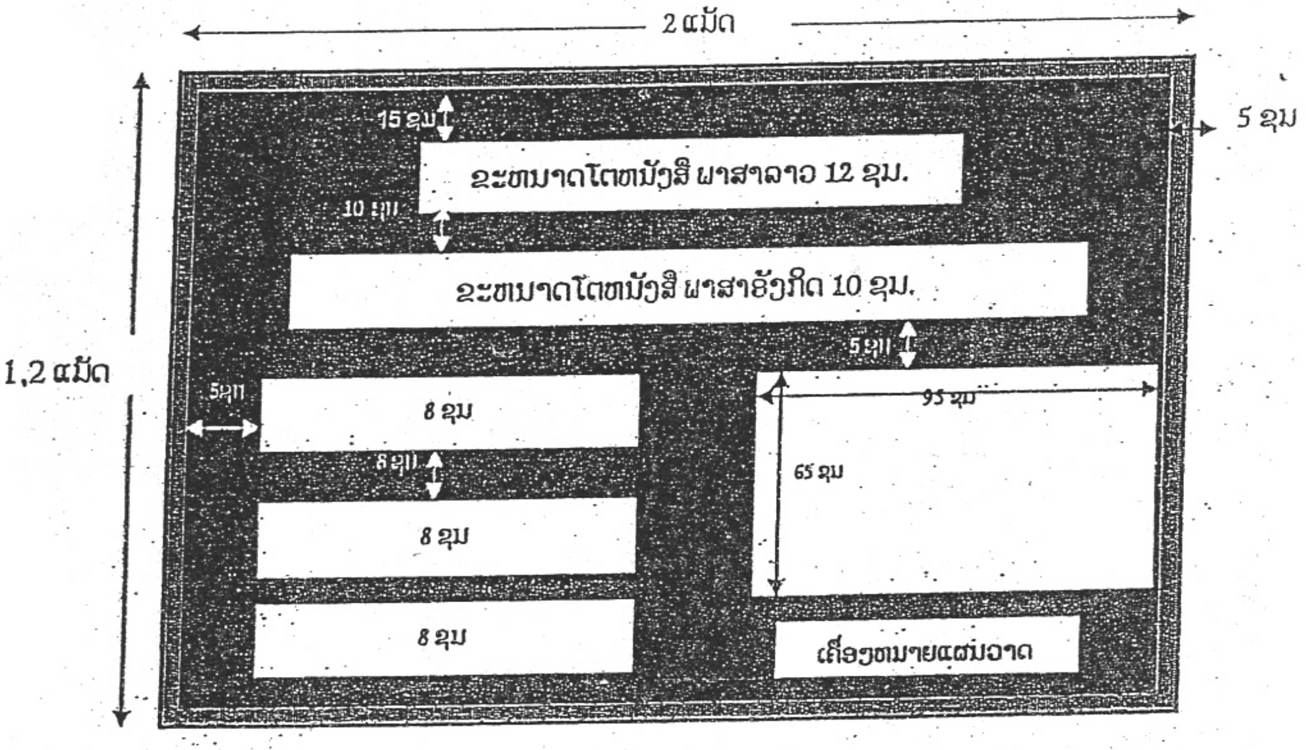

2. ປ້າຍປັກຫລັກ ຂອບເຂດປ່າຜະລິດແຫ່ງຊາດ:

ຂະຫນາດ ແລະ ຮູບຮ່າງ: (ຫຼັກຊີມັງ)

- ຄວາມສູງຂອງເສົາ = 55 ຊມ.
- ຫົວເສົາມີລັກສະນະ ເຈັ້ຍແຫລມ ສູງ = 15 ຊມ.
- ເສົາຂະຫນາດ = ດ້ານຫນ້າ-ຫລັງ 50 ຊມ, ກວ້າງດ້ານຂ້າງ 30 ຊມ.
- ຕີນເສົາດ້ານຫນ້າ-ຫລັງແລະຂ້າງ = ຝັງເລິກ 50 ຊມ, ກວ້າງ 80 ຊມ x 50 ຊມ
- ຫລັກສີຂຽວແກ່ ໂດຫນັງສື ສີຂາວ (ຕົວຫນັງສືເຮັດລູບ ຫລື ຄວດ)
- ດ້ານຫນ້າ =ເຂດປ່າຜະລິດ.(ຊື່ປ່າຜະລິດ) ສະແດງໃຫ້ເຫັນໃນຮູບ.
- ດ້ານຫລັງ =ຈຸດ GPS ແລະ ນ້ຳເບີ ປ້າຍ, ສະແດງໃຫ້ເຫັນໃນຮູບ.
- ໃຫ້ນຳໃຊ້ເບຕົງ MAX 20 MPA ໃນການຕິດຕັ້ງຕີນເສົາ, ປ້າຍຈະປີ່ນຫົວໃສ່ ເຂດປ່າຜະລິດແຫ່ງຊາດ, ຕິດຕັ້ງຕາມຂອບເຂດສາຍແດນປ່າຜະລິດ, ຕາມຈຸດເສັ້ນທາງໃກ້ກັບຫມູ່ບ້ານ ແລະ ສະຖານທີ່ສຳຄັນ ແລະ ສາມາດເບິ່ງເຫັນໄດ້ຊັດເຈນ, ສ່ວນຕົວຫນັງສືໃຫ້ເຮັດເປັນລູບ ແລ້ວຈຶ່ງທາສີ ເພື່ອໃຫ້ຂໍ້ມູນຖືກຮັກສາໄວ້ຖາວອນ, ຫມາຍຄວາມວ່າຕົວຫນັງສືຕ້ອງຄວດ ໃນເວລາ ໂບກປູນ ຫລື ວາງຕົວອັກສອນໃສ່ໃນແບບ ແລ້ວຫລໍ່ເລີຍ.

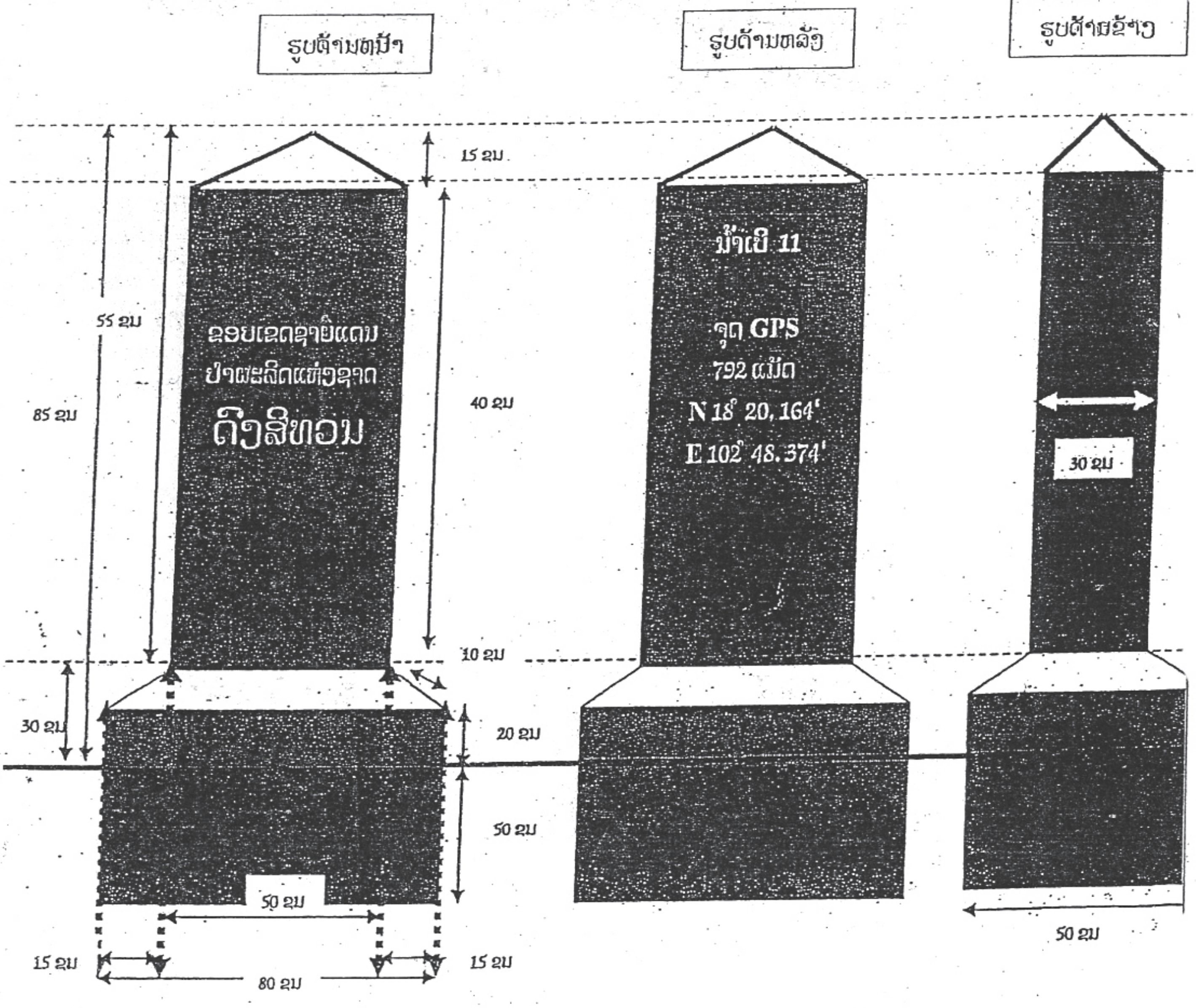

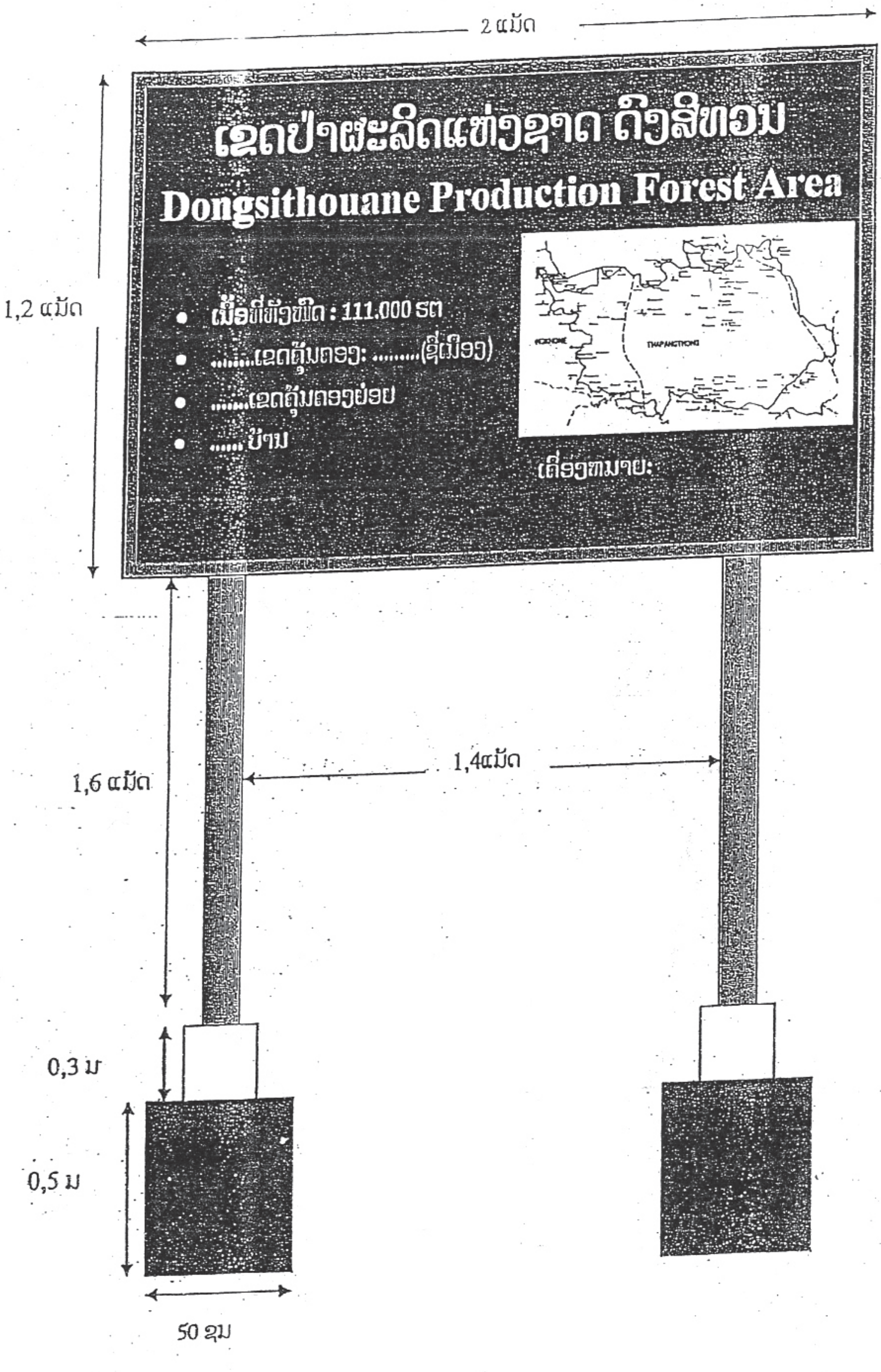

2 ແມັດ
ເຂດປ່າຜະລິດແຫ່ງຊາດ ດົງສີທອນ
Dongsithouane Production Forest Area
1,2 ແມັດ
ເນື້ອທີ່ທັງໝົດ : 111.000 ຮຕ
........ເຂດຄຸ້ມຄອງ: ....(ຊື່ເມືອງ)
......ເຂດຄຸ້ມຄອງຍ່ອຍ
...... ບ້ານ
ເຄື່ອງໝາຍ:
1,6 ແມັດ
1,4ແມັດ
0,3 ມ
0,5 ມ
50 ຊມ
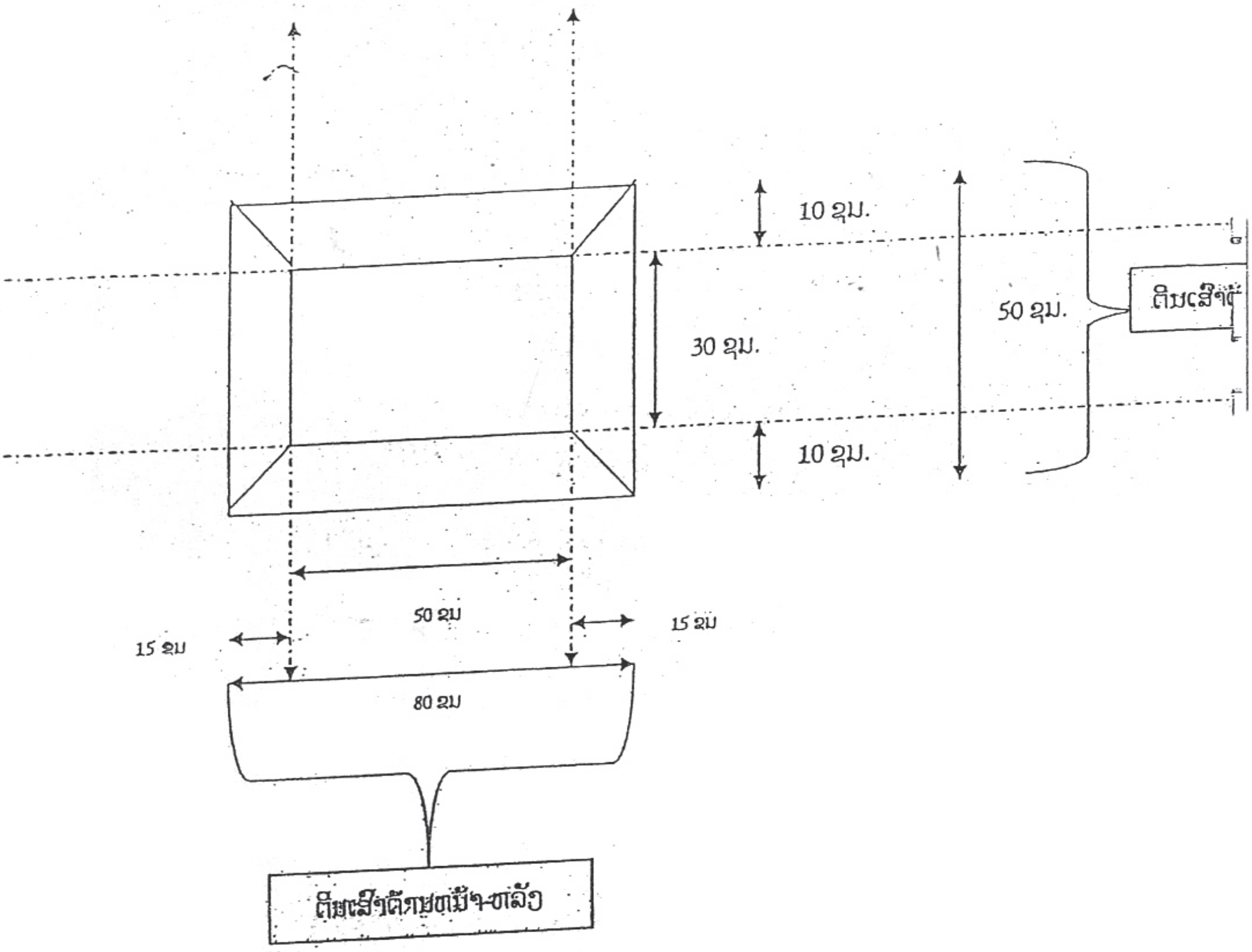
ຕີນເສົາ ເບິ່ງດ້ານເທິງ